Electrolux PROFESSIONAL

Produkt #

Modell #

Namn #

SIS #

AIA #

Kaffesystem
Aura traditionell espressomaskin, 2 Maestrogrupper med Dosamat ®, Steamair



602526 (AURA2DOSA)	Traditionell espressomaskin, 2 Maestrogrupper, 10,1-liters boiler, 2 oberoende kontrollboxar med 4 PROGR. DOSERINGSPROGRAM med Dosamat® avkänning av filterhållare

Kort specifikation

Pos.

Professionella och halvautomatiska AURA-serien har alla de tekniska funktionerna som avser en exklusiv espressomaskin. Med AURA får du den perfekta kombinationen av estetik och prestanda. AURA har en modern design i rostfritt stål och krom, med touch skärm samt LED-belysning på spillbrickan och runt de elektroniska styrboxarna. AURA-serien är tillägnad användare som är bekanta med volumetriska kommandon som kräver hög prestanda i extraktionsprocessen. MAESTRO termoreglerade bryggenheter är monterade med EASYLOCK-system som hjälper till att låsa och försegla portafiltret med minimal ansträngning. AURA-seriens avancerade teknik garanterar en enastående extraktionskvalitet och kraftig varmvatten / ångkraft.

.

Huvudfunktioner

- Steamair, programmerbar automjölkskummare.
- Automatiskt rengöringsprogram.
- Programmerbart vatten.
- Den professionella halvautomatiska AURA-serien har alla de tekniska funktionerna för en exklusiv espressomaskin. Den perfekta kombinationen av estetik och prestanda.
- Manuell Steamglide spak.
- Modern design i rostfritt stål och krom. Lysdiodbelysning på droppbrickan och runt det elektroniska styrsystemet med knappsats på touch skärmen, för intuitiv programmering.
- AURA är till för användare som är vana vid högpresterande volymstyrning i extraheringsprocessen.
- De värmereglerade MAESTRO-brygg-grupperna har utrustats med EASYLOCK-system som hjälper till att låsa och försegla portafiltret med minimal ansträngning,
- 2 Maestro-grupper.
- 2 oberoende kontrollboxar med 4 programmerbara doseringsval, med Dosamat ® självigenkänning av portafilter, start/stopp, display av shottid.
- Elektronisk förinfusion.
- Dubbel panel för koppvärmare med hög kapacitet.
- USB-gränssnitt för uppdatering.

Konstruktion

- Stomme av rostfritt stål.
- PID (proportional-integral-derivative) Temperaturstyrning: ett exakt styrnings-algoritmsystem som konsekvent ger exakt resultat för bryggningstemperaturen.
- 10,1-liters boiler
- Easylock portafilter
- RS-232-protokoll för gränssnitt mellan dator/kassa.

Medföljande tillbehör

- 1 av Aura filterhållare för en kopp PNC 871008
- 2 av Aura filterhållare för två koppar PNC 871009

Övriga Tillbehör

- KAFFEKVARN OCH DOSERARE - FLAT 65 MM PNC 602543 ❑
- KAFFEKVAR OCH DOSERARE - FLAT 75 MM PNC 602544 ❑
- ON-DEMAND KAFFEKVARN - FLAT 75 MM PNC 602546 ❑
- Aura filterhållare för en kopp PNC 871008 ❑
- Aura filterhållare för två koppar PNC 871009 ❑
- Filter för en kopp - 12 g PNC 871017 ❑

- Filter för två koppar - 18 g PNC 871018 ❑
- Slaglåda i rostfritt stål PNC 871019 ❑

Företaget förbehåller sig rätten att göra ändringar i de produkter utan föregående meddelande.

Kaffesystem
Aura traditionell espressomaskin, 2 Maestrogrupper med Dosamat ®, Steamair

Front

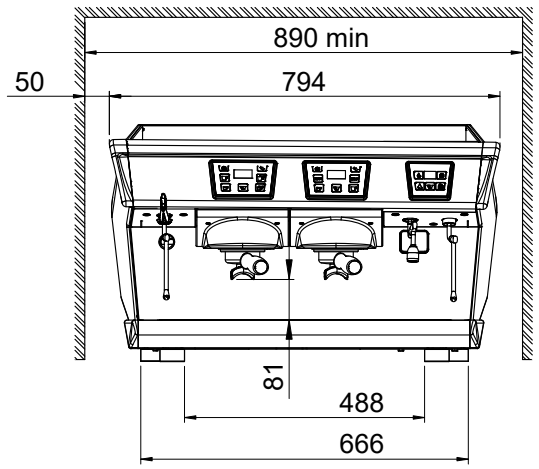

Sida

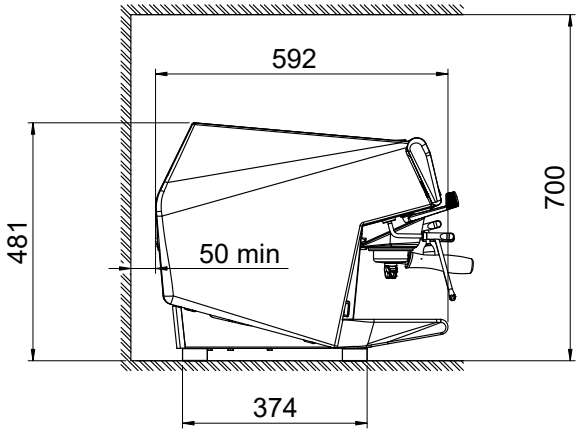

Topp

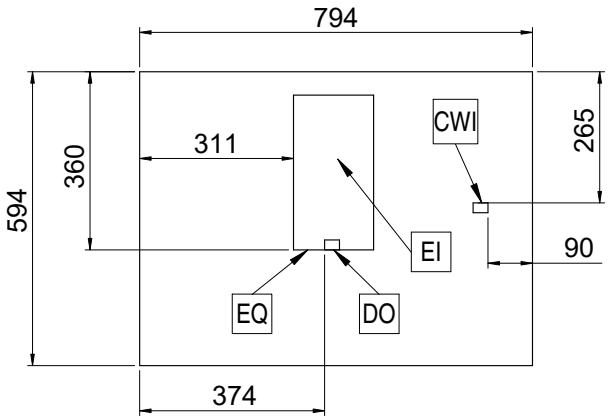

Elektricitet

Spänning:	400 V/3N ph/50 Hz
Effekt, max:	4.8 kW
Stickkontakt typ:	Kabel utan stickpropp

Vatten

[NOT TRANSLATED]	5 / 60 °C

Viktig information

Nettovikt:	73 kg
Fraktvolym:	0.69 m³

Hållbarhetsdata

Effekt, min:	7.2 Amps

Företaget förbehåller sig rätten att göra ändringar i de produkter utan föregående meddelande.

2026.11.19